Ref No,547-15-2009-FEB

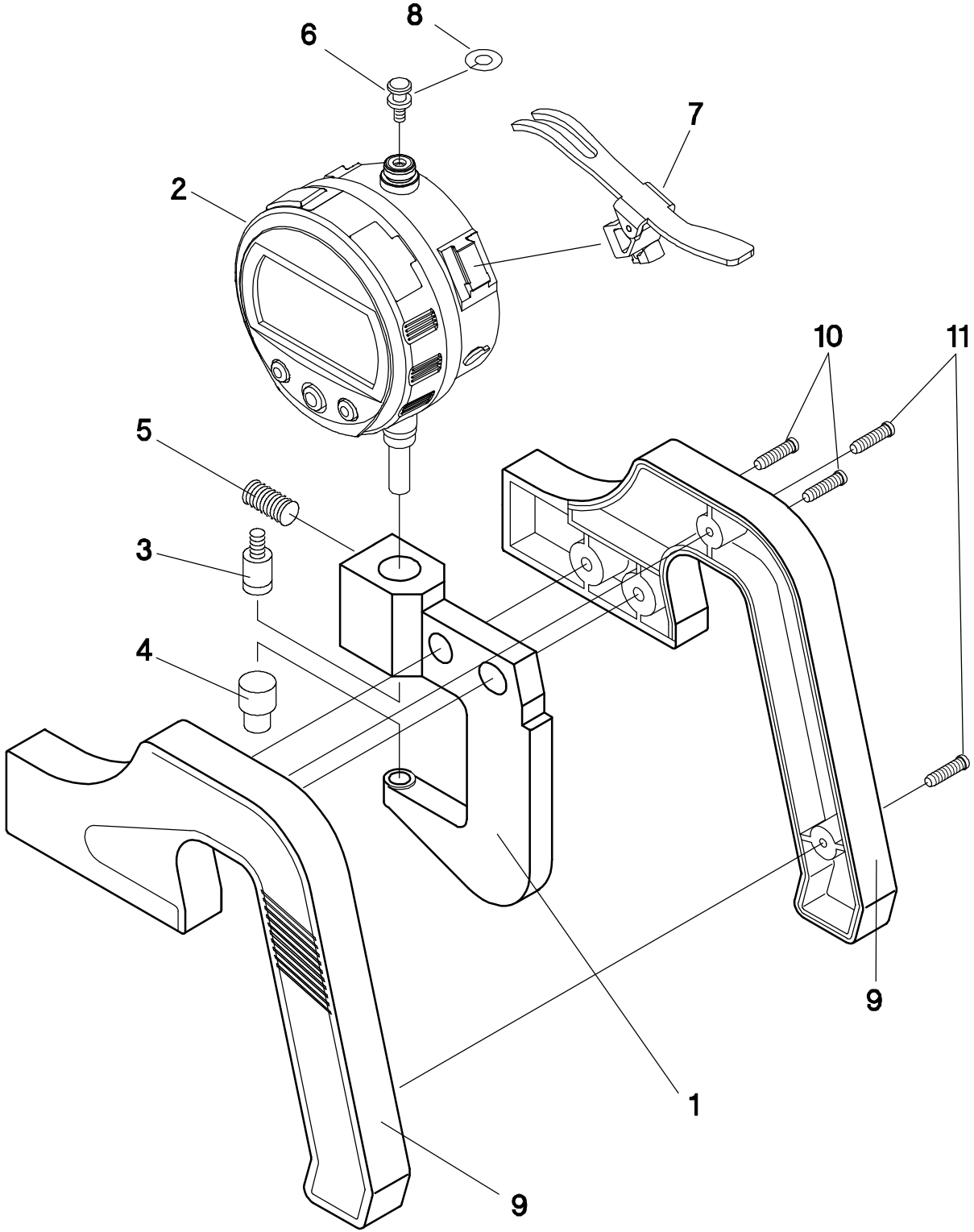

書類NO, 547-15

KEY NO,	ブヒンメイ	PART NAME	販売区分 CATEGORY	CODE NO, コードNO, 547-400S					備考 COMMENTS
1	ﾌﾚｰﾑ	FRAME	X	――――					
2	ｲﾝｼﾞｹｰﾀ	INDICATOR	X	(543-392B)					
3	ｿｸﾃｲｼ	POINT		21JZA035					注記
4	ｱﾝﾋﾞﾙ	ANVIL	Y	200355					
5	ﾛｯｶｸｱﾅﾂｷﾄﾒﾈｼﾞ	SCREW,STEM CLAMP		136730					
6	ｽﾄｯﾌﾟﾈｼﾞ	SCREW,SPINDLE STOP		101047					
7	ﾚﾊﾞｰ	LEVER		21AZB149					
8	ｽﾍﾟｰｻｰ	SPACER		21JAA214					
9	ﾆｷﾞﾘ	GRIP		21JZA033					
10	ﾈｼﾞ(M3)	SCREW(M3)		193300					
11	ﾈｼﾞ(M2)	SCREW(M2)		193299					

注記:これらの部品交換には専門技術が必要です。手配には十分注意をお願いいたします。